MSP

Geeignet zum Ziehen über Spillköpfe
For pulling around capstans
Convient au passage autour des cabestans

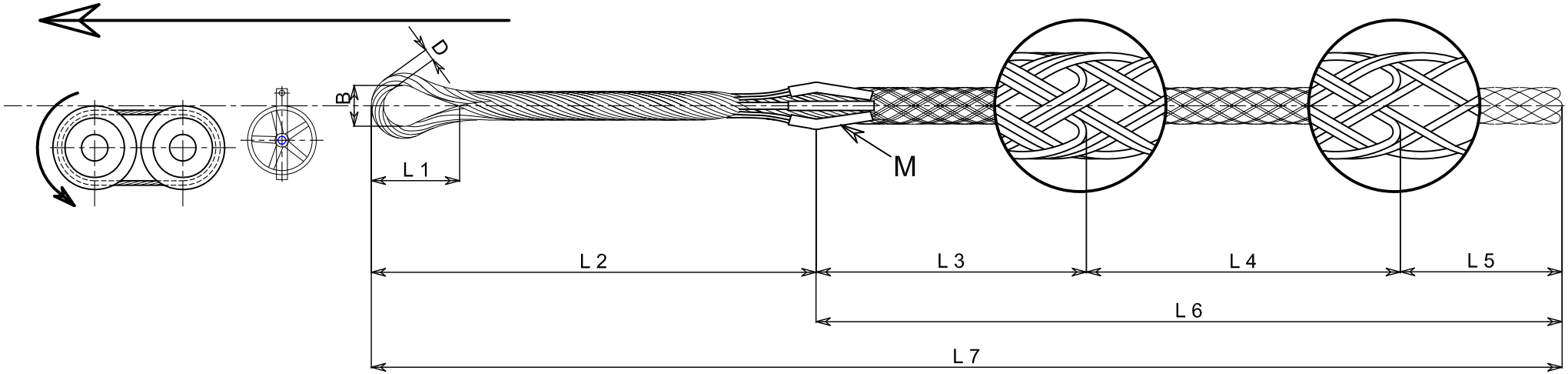

Code	Type	Ø-mm	L 1	L 2	L 3	L 4	L 5	L 6	L 7	B	D	MBL	M	M	M	kg
540.410	MSP 11	6 - 11	60	450	285	280	275	840	1290	35	8	18 kN	violett	violet	violet	0,3
540.420	MSP 16	11 - 16	80	540	330	310	320	960	1500	45	11	36 kN	grün	green	vert	0,6
540.430	MSP 21	16 - 21	90	700	440	420	440	1300	2000	50	16	66 kN	gelb	yellow	jaune	0,9
540.440	MSP 27	21 - 27	110	830	540	550	550	1640	2470	55	18	93 kN	grau	gray	gris	1,9
540.450	MSP 38	31 - 38	140	880	580	580	580	1740	2620	60	20	135 kN	rot	red	rouge	2,1
540.460	MSP 45	38 - 45	150	930	680	630	620	1930	2860	72	20	150 kN	braun	brown	brun	3,2
540.470	MSP 55	45 - 55	170	1040	830	830	840	2500	3540	80	22	150 kN	blau	blue	bleu	4,2

VETTER GMBH
Kabelverlegetechnik
D-79807 Lottstetten

	Datum	Name
Bearb.	15.04.2015	M.Milobar
Gepr.	16.04.15	vh
Änd.	-	-

CAD-A3 CAD - Milobar

Maßstab %

DIN 48207-2

Freileitungs-Ziehstrümpfe gespleisst
Grips for overhead lines DIN 48207-2
Tire-câbles de lignes aériennes

540.001.12 - 3

Blatt
Bl.

Tabelle Freileitungsseile

Unverbindliche Orientierung

Tabelle: Z-540001024

ACSR / Aldrey

AL

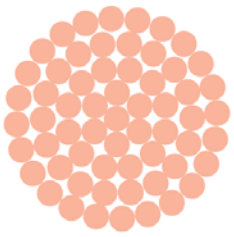

CU

OPGW

Freileitungsseile	Conductors	Câbles aériens	Cables conductores
Der Leitungsbauer benötigt immer wieder Angaben über die mechan. Daten der zu ziehenden Leitungen, um seine Montagegeräte, wie z.B. Winden, Bremsen, Ziehstrümpfe, Fischverbinder bestimmen zu können.	Conductor mounting personnel constantly need data on the mechanical proper-ties of the conductors to be pulled so that they can define the mounting equipment such as winches, brakes, pulling grips and connectors.	Le monteur de lignes aériennes a toujours besoin d'informations sur les caractéristiques mécaniques des câbles à tirer, pour choisir les appareils de montage appropriés, par ex. les treuils, les freins, les tire-câbles ou les émerillons.	Los constructores de líneas necesitan continuamente información sobre los datos mecánicos de los conductores que se deben tirar para poder regular los aparatos de montaje, como por ej., bobinadoras, frenos, tiracables etc.
Weltweit gibt es viele verschiedene Normen über Leitungsseile. Nachstehend sind nur die bekanntesten Seile aufgeführt.	There are many different standards for conductors all over the world. Below is a list of the most popular lines.	Il existe de nombreuses normes concernant les conducteurs au niveau mondial. Seuls figurent ci-dessous les câbles les plus connus.	En todo el mundo existen normas diferentes sobre los cables aéreos. A continuación se indican sólo los cables más conocidos.
Alle Angaben sind unverbindlich.	These specifications are not binding.	Informations non contractuelles.	Ningún dato es vinculante.

ACSR DIN 48204

mm²	Ø mm	kg/km	kN
25/4	6,8	98	9,2
35/6	8,1	141	12,6
50/8	9,6	197	17,1
70/12	11,7	285	26,8
95/15	13,6	385	35,7
120/20	15,5	496	45,6
125/30	16,3	594	57,6
150/25	17,1	607	55,3
170/40	18,9	797	76,7
185/30	19,0	748	66,2
210/35	20,3	862	74,9
230/30	21,0	877	73,1
240/40	21,9	988	86,4
265/35	22,4	1002	83,0
300/50	24,5	1237	107,0
305/40	24,1	1159	99,4
340/30	25,0	1177	92,9
380/50	27,0	1452	123,1
385/35	26,7	1340	104,8
435/55	28,8	1651	136,4
450/40	28,7	1556	120,7
490/65	30,6	1864	153,1

Aldrey DIN 48206

mm²	Ø mm	kg/km	kN
25/4	6,8	96	12,0
35/6	8,1	139	17,1
50/8	9,6	195	24,1
70/12	11,7	282	34,7
95/15	13,6	383	46,8
120/20	15,5	494	60,3
125/30	16,3	591	74,2
150/25	17,1	601	73,8
170/40	18,9	788	99,9
185/30	19,0	746	91,0
210/35	20,3	850	103,9
230/30	21,0	877	105,1
240/40	21,9	987	120,5
265/35	22,4	1002	120,2
300/50	24,5	1236	151,0
305/40	24,1	1155	136,0
340/30	25,0	1180	134,9
380/50	27,0	1453	170,6
385/35	26,7	1336	153,7
435/55	28,8	1647	194,0
450/40	28,7	1561	178,4
490/65	30,6	1860	219,0

CU DIN 48201 F21

mm²	Ø mm	kg/km	kN
10	4,1	90	2,0
16	5,1	143	3,2
25	6,3	218	4,8
35	7,5	310	6,9
50	9,0	446	9,9
50	9,0	437	9,7
70	10,5	596	13,1
95	12,5	845	18,6
120	14,0	1060	23,3
150	15,8	1337	29,4
185	17,5	1649	36,2
240	20,3	2209	48,4
300	22,5	2725	59,7
400	26,0	3640	79,8
500	29,1	4545	99,7
625	32,6	5712	124,9

OPGW -16-36 Fibres

mm²	Ø mm	kg/km	kN
50/25	11,6	0,33	46,6
95/55	16,0	0,62	87,9
210/50	21,2	0,94	95,1

Vetter GmbH Kabelverlegetechnik • D-79807 Lottstetten
Tel. +49 7745/9293-0 • Fax +49 7745/9293-499 • www.vetter-kabel.de