Mini-Schlangen für Elektro-installation

211

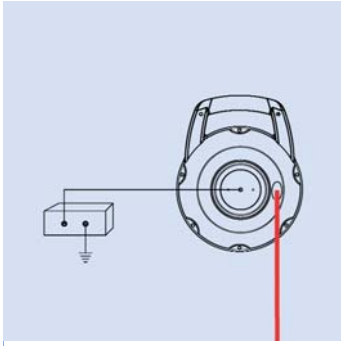

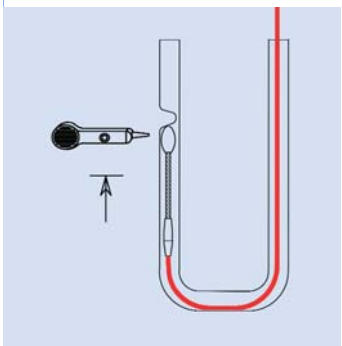

Vetter GmbH
Kabelverlegetechnik

Mini-Schlange gelb, D 3,0 mm

Mini-Ortungs-Schlange rot, D 3,0 mm

Mini-Ersatz-Schlange gelb, D 3,0 mm

Mini-Ersatz-Ortungs-Schlange rot, D 3,0 mm

Zubehöre und Verschleißteile zu allen Minischlangen

Perlon- und Stahl-Einziehspiralen D 4 mm

Röhrenschlangen gelb, D 4,5-6,5 mm

Zubehöre und Verschleißteile zu Röhrenschlangen

Ortungs-Röhrenschlangen, rot, D 4,5 mm

Minischlange gelb Ø 3 mm ohne Kupferleiter

Minischlange gelb, Kabel-Einziehgerät kpl. in Kunststoffgehäuse, Einziehband D 3,0, ohne CU-Einlage, nicht ortbar, verpackt in Einzelkarton. Der Glasfaserkern dieser Vetter-Minischlangen ist um 10 % stärker, dadurch weist sie eine wesentlich höhere Schubstabilität speziell durch Rohre M 20 und auch eine höhere Bruchfestigkeit auf. Mit der Minischlange wird folgendes Zubehör mitgeliefert:

- 1 Federführungskopf D 7 und 1 St. D 10.
- 1 Kabelziehstrumpf mit MS-Zugöse für Kabel-D 6-9.
- 1 Einziehscheibe Gummi D 75.
- 1 Service-Satz mit versch. Teilen mit einer Bedienungsanleitung.

Code	Type	D/m	Gehäuse	Karton	kg
211004	RS 3-30	3/30	320x250x80	350x290x90	1,26
211006	RS 3-50	3/50	320x250x80	350x290x90	1,50

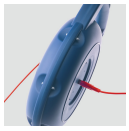

Minischlange rot Ø 3 mm mit Kupferleiter

Minischlange rot, Kabel-Einziehgerät kpl. in Kunststoffgehäuse, Einziehband D 3,0, mit CU-Einlage, einfach ortbar, verpackt in Einzelkarton. Der Glasfaserkern dieser Vetter-Minischlangen ist um 10 % stärker, dadurch weist sie eine wesentlich höhere Schubstabilität speziell durch Rohre M 20 und auch eine höhere Bruchfestigkeit auf. Mit der Minischlange wird folgendes Zubehör mitgeliefert:

- 1 Federführungskopf D 7 und 1 St. D 10.
- 1 Kabelziehstrumpf mit MS-Zugöse für Kabel-D 6-9.
- 1 Einziehscheibe Gummi D 75.
- 1 Service-Satz mit versch. Teilen mit einer Bedienungsanleitung.

Code	Type	D/m	Gehäuse	Karton	kg
211031	ORS 3-30	3/30	320x250x80	350x290x90	1,30
211033	ORS 3-50	3/50	320x250x80	350x290x90	1,50

Ortung von Multirohren mit Havarierohr im Zentrum

Multirohre können über das im Zentrum liegende Havarierohr 12x2,0 oder 14x2,0 über kurze Distanzen geortet werden. Die Mikrosender SKS 06 mit einem max. Durchmesser von 6,4 und SKS 07 mit einem max. Durchmesser von von 7,5 werden dabei einfach auf das M 5 Außen Gewinde der Mini-Schlange aufgeschraubt. Die Einschublänge ist von den örtlichen Bedingungen abhängig, jedoch bedingt durch die Länge der Mini-Schlange auf max. 50 m begrenzt. Die Verwendung von Gleitmittel erleichtert das Einschieben und Zurückziehen. Die Ortungstiefe beträgt max. 2 m im Erdreich. Es kann die Mini-Schlange gelb und rot (mit Cu-Leitern) verwendet werden.

Code	Type	Geräte	Subduct-ID	kg
231941	SKS 06	Mikrosender	8-16	0,17
231954	SKS 07	Mikrosender	9,8-16	0,01
231943	BAT 06	Batterieset	---	0,04
231962	BAT 07	Batterieset	---	0,01

Ortungsgerät für Microsender in Subducts

Ortungsgerät mit 2 Batterien, zum Orten von eingeblasenen Kaliber in Kabelschutzrohren oder in Subducts (Mikrorohren), sowie zum Orten von nichtmetallischen Rohrleitungen und Verstopfungen mit den Röhrenschlangen, gelb oder rot D 4,5-11. Es gibt folgende Einsatzmöglichkeiten:

- Zum Suchen von steckengebliebenen Kalibern in Schutzrohren und Subducts (Mikrorohre).
- Mit gelber Röhrenschlange mit aufgeschraubten Sender für Punktortung, Verstopfung.
- Mit roter Röhrenschlange mit aufgeschraubten Sender für Punktortung, Verstopfung.
- Mit roter Röhrenschlange, besendet mit CAT4+G, für Streckenortung.
- Mit roter ORS mit CAT4+G und aufgeschraubtem Sender für Punkt- und Streckenortung.

Code	Type	Frequenz	Sender	L/B/H mm	kg
231611	CAT4+	33 kHz	ohne	255/70/725	2,80

Ersatz-Schlange gelb Ø 3 mm ohne Kupferleiter

Ersatz-Band gelb, zu Mini-Schlange Kabel-Einziehgerät. Ring mit 1 Federführungskopf D 10. Einziehband D 3,0, ohne CU-Einlage, nicht ortbar. Der Glasfaserkern dieser Vetter-Minischlangen ist um 10 % stärker, dadurch weist sie eine wesentlich höhere Schubstabilität speziell durch Rohre M 20 und auch eine höhere Bruchfestigkeit auf.

Code	Type	D/m	Ring-D	kg
211012	ES 3-30	3/30	230x35	0,47
211014	ES 3-50	3/50	230x35	0,68

Ersatz-Ortungsschlange rot Ø 3 mm mit Kupferleiter

Ersatz-Band rot, zu Mini-Schlange Kabel-Einziehgerät. Ring mit 1 Federführungskopf D 10. Einziehband D 3,0, mit CU-Einlage, einfach ortbar. Der Glasfaserkern dieser Vetter-Minischlangen ist um 10 % stärker, dadurch weist sie eine wesentlich höhere Schubstabilität speziell durch Rohre M 20 und auch eine höhere Bruchfestigkeit auf.

Code	Type	D/m	Ring-D	kg
211039	OES 3-30	3/30	230x35	0,46
211041	OES 3-50	3/50	230x35	0,66

Zubehör zu allen o.g. Minischlangen

Einziehscheibe Gummi, zum sicheren und schonenden Einziehen der Minischlangen.

Code	Type	D	Zu RS	kg
226290	MBZ 75	75	D 3-12	0,05

Gleitmittel für Gebäudekabel

Gleitmittel gelartig, hochwertiges Polywater-Produkt in handlicher Kunststoffflasche. Für alle Arten von Gebäudekabel. Höchste Gleitwirkung, verringert die Reibung bis zu 80 %.

Für Gleitmittel einzige, höchste Klassifizierung, Nicht wassergefährdende Stoffe, gem. VCI-Konzept. Sicherheitsdatenblätter sind verfügbar.

Code	Type	Gebinde	Menge	kg
235130	J-35V	Flasche	0,95 l	1,00

Zubehör zu Röhrenschlangen D 3-4,5 mm

Federführungsköpfe mit Gewinde M 5, zu Röhrenschlangen D 3-4,5, Länge 87, leichter Kopf aus Alu zum reibungslosen Durchgleiten.

Code	Type	Satz aus	Gewinde	kg
226300	RFK 7	3 St. D 7	M 5	0,13
226302	RFK 10	3 St. D 10	M 5	0,13
226308	RFK 71	1 St. D 7+1 St. D 10	M 5	0,09

Zubehör zu Röhrenschlangen D 3-4,5 mm

Zugösen-Satz Gewinde M 5, Satz mit 3 Stück, passend zu allen Minischlangen D 3-4,5

Code	Type	Zugösen-D	Gewinde	kg
226310	RZO 6	6	M 5	0,04

Zubehör zu Röhrenschlangen D 3-4,5 mm

Kabelziehstrümpfe mit Zugöse M 5, passend zu RS 3-4,5

Code	Type	Für K-D	Gewinde	kg
226312	RZS 6	4-6	M 5	0,02
226313	RZS 9	6-9	M 5	0,02
226314	RZS 12	9-12	M 5	0,02
226315	RZS 15	12-15	M 5	0,03

Servicesatz zu Mini-Schlangen

Service-Satz zu allen Mini-Schlangen D 3, gelb und rot, bestehend aus:

- 3 Messing-Anfangshülsen mit Gewinde.
- 2 Messing-Verbindungshülsen.
- 2 Messing-Zugösen zum Einkleben.
- 1 Hochfester Kleber 2-Komponenten.
- 1 Bedienungsanleitung.

Code	Type	Passt zu	kg
226476	RPS 3	allen Minischlangen	0,10

Perloneinziehband D 4 mm

Perloneinziehband D 4, mit Suchfeder und Zugöse beidseitig, im Beutel.

Code	Type	Länge	kg
227802	PEB 405	5 m	0,09
227804	PEB 410	10 m	0,15
227806	PEB 415	15 m	0,21
227808	PEB 420	20 m	0,27
227810	PEB 425	25 m	0,34

Stahleinziehspirale D 4 mm

Stahl-Einziehspirale D 4, mit Zugöse, im Beutel

Code	Type	Länge	kg
227842	SSP 405	5 m	0,37
227844	SSP 410	10 m	0,70
227846	SSP 415	15 m	1,03
227848	SSP 420	20 m	1,36
227850	SSP 425	25 m	1,70

Röhrenschlangen Ø 4,5 mm, mit Haspel

Glasfiberstab, höchste GFK-Qualität mit PP-Mantel, für das Einschieben in Rohre und das Einziehen von Windenseilen oder Kabel, mit Alu-Führungskopf D 11/M5. Auf verzinkter Haspel mit Haspel-Feststellbremse. Haspel ohne Räder. Der Glasfiberkern der Vetter-Röhrenschlangen ist bis zu 27 % stärker als vergleichbare Produkte im europäischen Markt. Dadurch höhere Schubkraft und höhere Bruchfestigkeit.

Code	Type	D/m	Al-Kopf-D	Hasp.-D	Ro-ID	kg
211090	RS 4,5-40	4,5/40	11/M5	350	bis 50	3,50
211130	RS 4,5-60	4,5/60	11/M5	350	bis 50	4,00
211170	RS 4,5-80	4,5/80	11/M5	350	bis 50	4,40

Mini-Schlangen für Elektroinstallation

Röhrenschlangen Ø 6,5 mm mit Haspel

Glasfiberstab, höchste GFK-Qualität mit PP-Mantel, für das Einschieben in Rohre und das Einziehen von Windenseilen oder Kabel, mit Alu-Führungskopf D 11/M5. Auf verzinkter Haspel mit Haspel-Feststellbremse. Haspel ohne Räder. Der Glasfiberkern der Vetter-Röhrenschlangen ist bis zu 27 % stärker als vergleichbare Produkte im europäischen Markt. Dadurch höhere Schubkraft und höhere Bruchfestigkeit.

Code	Type	D/m	Al-Kopf-D	Hasp.-D	Ro-ID	kg
213523	RS 6,5-40	6,5/40	12/M8	600	bis 60	7,10
213563	RS 6,5-60	6,5/60	12/M8	600	bis 60	8,10
213603	RS 6,5-80	6,5/80	12/M8	600	bis 60	9,10

Ersatz-Röhrenschlangen Ø 4,5-6,5 mm

Ersatz-Glasfiberstab, höchste GFK-Qualität mit PP-Mantel, ohne Haspel, loser Ring, mit Alu-Kopf und ab D 9 mit Schäkel. Der Glasfiberkern der Vetter-Röhrenschlangen ist bis zu 27 % stärker als vergleichbare Produkte im europäischen Markt. Dadurch höhere Schubkraft und höhere Bruchfestigkeit.

Code	Type	D/m	Al-Kopf-D	kg
211590	ES 4,5-40	4,5/40	11/M5	1,25
211630	ES 4,5-60	4,5/60	11/M5	1,85
211670	ES 4,5-80	4,5/80	11/M5	2,45
214523	ES 6,5-40	6,5/40	12/M8	2,10
214563	ES 6,5-60	6,5/60	12/M8	3,10
214603	ES 6,5-80	6,5/80	12/M8	4,10

Reparatursatz zu Röhrenschlangen

Reparatursatz, Anfangs- und Verbindungshülsen aus Messing, mit Kleber

Code	Type	Zu RS	Hülsen	kg
226500	RPS 4	RS 4,5	3 Anfang, 2 Verbindung	0,12
226530	RPS 6	RS 6,5	1 Anfang, 1 Verbindung	0,09

Reparatur-Anfangshülsen aus Messing zu Röhrenschlangen

Reparatur-Anfangshülse aus Messing mit Gewinde zu Röhrenschlangen

Code	Type	Gewinde	Zu RS	AD/L	kg
226470	RPA 3	M 5	RS 3,0	6/16	0,01
226480	RPA 4	M 5	RS 4,5	6/18	0,01
226510	RPA 6	M 8	RS 6,5	9/45	0,02

Reparatur-Verbindungshülsen zu Röhrenschlangen

Reparatur-Verbindungshülse aus Messing, ohne Kleber, zu Röhrenschlangen

Code	Type	Zu RS	AD/L	kg
226490	RPV 4	RS 4,5	6/24	0,01
226520	RPV 6	RS 6,5	9/50	0,02

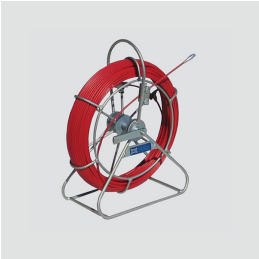

Ortungs-Röhrenschlangen rot Ø 4,5 mm mit Haspel

Glasfiberstab mit innenliegenden Kupferleitern für Streckenortung, höchste GFK-Qualität mit PP-Mantel, Anschluss M5 für einen Mikro-Sender, auf verzinkter Haspel mit Haspel-Feststellbremse. Der Glasfiberkern der Vetter-Röhrenschlangen ist bis zu 27 % stärker als vergleichbare Produkte. Dadurch ergibt sich eine höhere Schubkraft und eine höhere Bruchfestigkeit.

Code	Type	D/m	Al-Kopf-D	Hasp.-D	CU	Ro-ID	kg
225003	ORS 4,5-40	4,5/40	11/M5	350	4 Leiter	bis 50	3,80
225005	ORS 4,5-60	4,5/60	11/M5	350	4 Leiter	bis 50	4,40
225007	ORS 4,5-80	4,5/80	11/M5	350	4 Leiter	bis 50	5,00

Ersatz-Ortungs-Röhrenschlangen rot Ø 4,5 mm

Ersatz-Glasfiberstab für Streckenortung, höchste GFK-Qualität mit PP-Mantel und Anschluss für Sender. Der Glasfiberkern der Vetter-Röhrenschlangen ist bis zu 27 % stärker als vergleichbare Produkte. Dadurch ergibt sich eine höhere Schubkraft und eine höhere Bruchfestigkeit.

Code	Type	D/m	Al-Kopf-D	CU-Leiter	kg
225011	OES 4,5-40	4,5/40	11/M5	4	1,25
225013	OES 4,5-60	4,5/60	11/M5	4	1,90
225015	OES 4,5-80	4,5/80	11/M5	4	2,50

Reparatursatz zu Ortungsröhrenschlangen

Reparatursatz zu Ortungsröhrenschlangen ORS, Anfangs- und Verbindungshülsen mit Kleber.

Code	Type	Zu ORS	Hülsen	kg
225321	RPO 4	D 4,5	3 Anfangs, 2 Verbindungs, 1 Schrumpfschlauch	0,14